2017.09.8 修正

ひとくち案内のご掲載について

ひとくち案内とは、文字のみ、または文字プラス写真で、低料金で読者の方に宣伝ができます。
料金は１行単位の値段設定（詳細は料金表を参照）となっており、タイトル部分で必ず２行分頂いております。広告文章は最低１行あるわけですから、
タイトル部分と広告文章部分で最低３行からのお申し込みとなります。写真やロゴ・イラストを入れた場合はプラス７行分の料金となります。

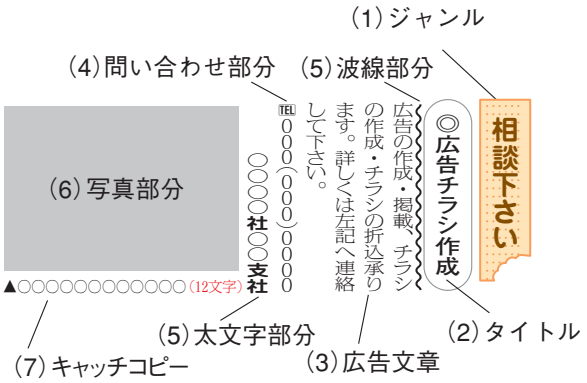

(1) ジャンルについて （料金はかかりません）

お客様の広告内容に合うジャンルを以下から選んで下さい。

☆下記のジャンルからも選べます

●捜しています	●教えて下さい	●バイク	●介護・福祉
●カラオケ	●車	●イベント	●グルメ
●防犯・防災	●屋根工事	●パソコン	●健康・美容
●フリーマーケット	●建築	●不動産	●雨漏り専門
●会員募集	●買取・販売	●旅行	●癒やし
●セミナー	●貸します	●引越	●エトセトラ

※1　金銭取引が発生するもの
※2　金銭取引なし、至急・日にち指定などがあるもの
※3　会員募集との区別が難しいが活動紹介的なものなど

(2) タイトルについて （2行分を使用、8文字以内）

- お客様の広告内容に合うタイトルを**8文字以内**で記入して下さい。（例1-①参照）
- 使用可能な記号もございます。（右下参照）
- 2文字などのタイトルで指示がない場合は、例1-③のように調整させていただきます。
- 3桁以内の算用数字、3文字以内のアルファベットに関しては例2のように1マス内に横に並べてご利用いただけます。また、アルファベットは例1-②のように縦に**2文字を1文字**としてカウントできます。

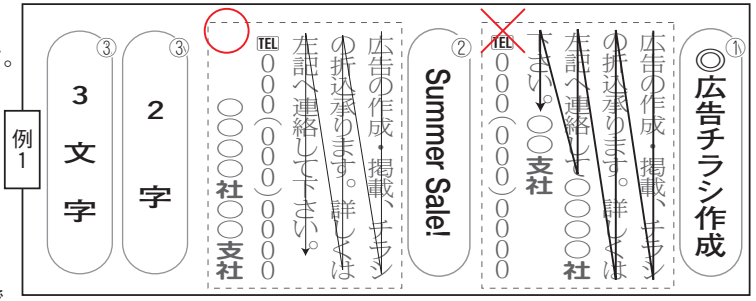

(3) 広告文章について お客様の広告内容を文章にして下さい。**1行は12文字**です。

※注意点

- （）カッコや「」カギカッコ・中黒は**1つで1文字**です。（電話番号の場合は除く）
- 文章は例1の様にわかりやすくご記入下さい。
- 3ケタ以内の算用数字、3字以内のアルファベットは例2-①②のように3文字以内で意味の分かるものは1マス内に横に並べてご利用いただけます。 **（例2-③はNG）**
  ホームページやメールアドレスなどアルファベットは例2-④のように縦に**2文字を1文字**としてカウントできます。
- **求人広告に該当する内容は掲載できません。**　● 使用可能な記号は右下を参照して下さい。

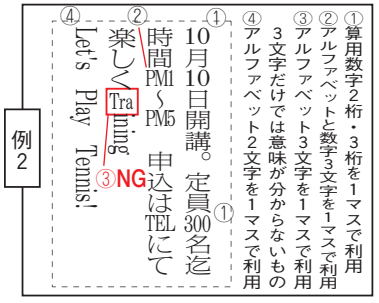

(4) 問い合わせ部分について

- 必ずお客様の**会社名またはお名前**、お問い合わせ番号を市外局番から明記して下さい。
- **携帯電話の番号のみ・FAX番号のみ・HPアドレスのみのご掲載はできません。**
- **電話番号の書式は例3からお選び下さい。電話番号は1機につき1行でまとめてください（例3）。**
  紙面の統一を図るため①～⑥の表記に調整させていただく場合がございます。
  ②③④⑥は電話番号の下の□の部分（最大3文字）にお名前などを入れることができます。
- フリーダイヤルは、📼0120より後の6桁は好みの位置で区切ることができます。（例3-⑦⑧）

※TELやFAX、📼のマークはなくても構いません

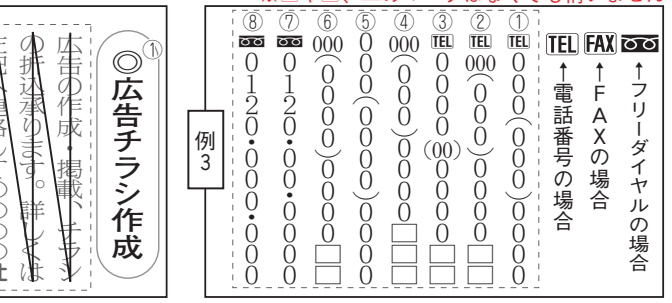

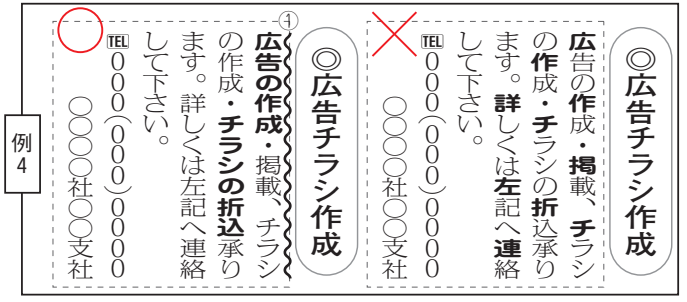

(5) 太文字・波線について

- 太字は5行以上（タイトル2行・写真を含む）ご利用につき、文章中の文字を太文字にすることができます。
- 5行で12文字、10行で24文字、15行で36文字まで使用できます。4行以下の場合は太文字をご利用になれません。
- 波線は**1行分の料金**で12文字分の文字の右側に波線を引くことができます。（例4-①参照）

※太文字・波線にする部分は**単語・文章単位**でお願い致します。電話番号は市外局番を含んで、1単語と考えて下さい。1文字ずつを太文字にはできません。（例4参照）
※太文字と波線との併用も可能です。　※タイトルの太文字・波線はできません。
※太文字・波線の必要ない場合はそのままでお願いします。

(6) 写真・ロゴ・イラストについて

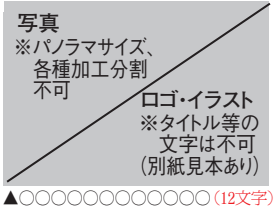

ご希望により写真・ロゴ・イラストを入れる事ができます。サイズは
◎キャッチコピーを入れる場合
縦28mm×横35mm
◎キャッチコピーを入れない場合
縦32mm×横35mm
※タイトル等の文字を入れることは出来ません。（別紙見本あり）
※写真は返却致しませんのであらかじめご了承下さい。

(7) キャッチコピーについて

※キャッチコピーは1行12文字まで可能です。
HP・メール・数字は1マスで2文字までOK。

使用可能な記号

数字
1 2 3 4 5 6 7 8 9…
① ② ③ ④ ⑤ ⑥ ⑦ ⑧ ⑨ ⑩ ⑪ ⑫
⑬ ⑭ ⑮ ⑯ ⑰ ⑱ ⑲ ⑳…
Ⅰ Ⅱ Ⅲ Ⅳ Ⅴ Ⅵ Ⅶ Ⅷ Ⅸ Ⅹ # b

単位
m cc g mg kg mm cm km m² ℃

マーク
TEL FAX 📼
♠ ♤ ♥ ♡ ◆ ◇ ♣ ■
□ ▲ △ ▼ ▽ ◀ ◁ ▶ ▷ ● ○ ◎
→ ↑ ← ↓ ♪ ♬ ♩ 〒 ※ ★ ☆ ♂
♀ ? ／ ! !! @ ＋

カッコ
□ 【】《》◇○『』「」〇〇 {}

※原稿は当社指定のひとくち案内原稿用紙へ記入して下さい。（記入例は別紙を参照して下さい）

※ひとくち案内のお申し込み締切は、掲載日14日前（金曜日）18：00まで。